6.SỨ XUYÊN TƯỜNG
10KV-250A.TBDHN

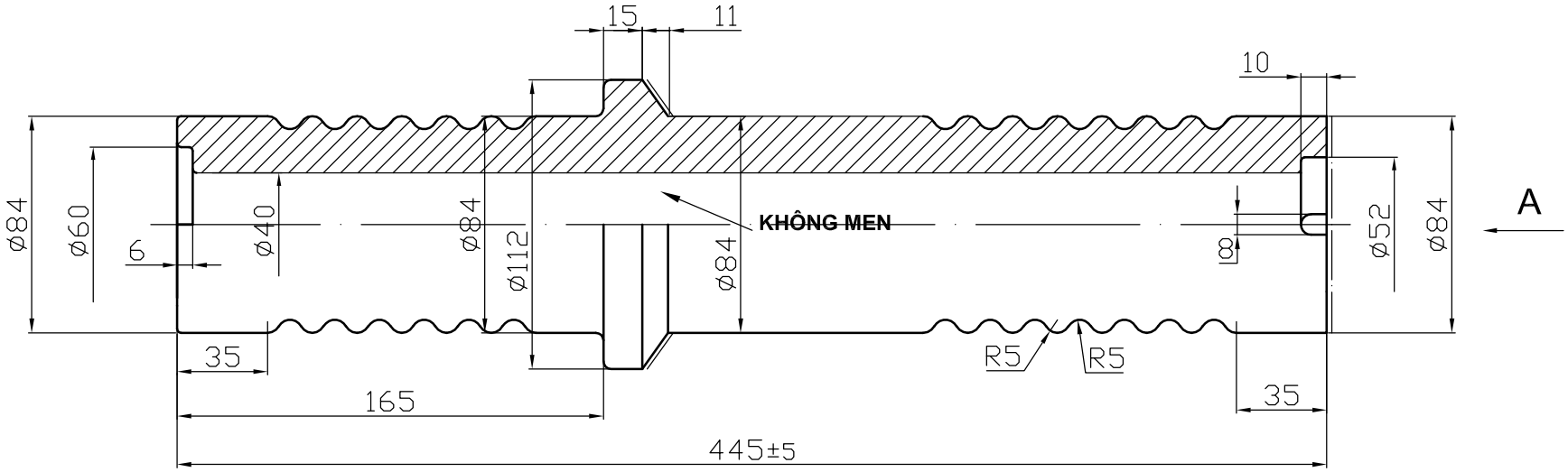

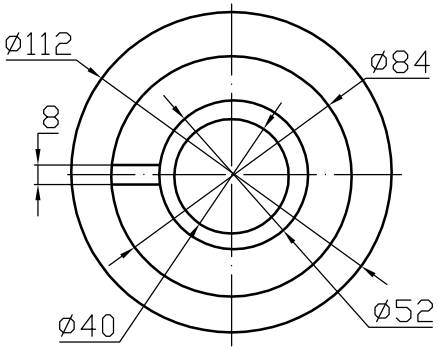

THEO A

YÊU CẦU KỸ THUẬT:

Sản phẩm không méo,sứt, nứt, vênh,cong ...
*Tráng **men nâu** trừ phần -- -- -- --*
Men đều bóng láng, không có khuyết tật men.
Thử điện U_u=34kV; Uk=47kV; Ux=75kV; Lb=240mm
Dung sai các kích thuốc còn lại ± 2.
Dấu in trên sứ: