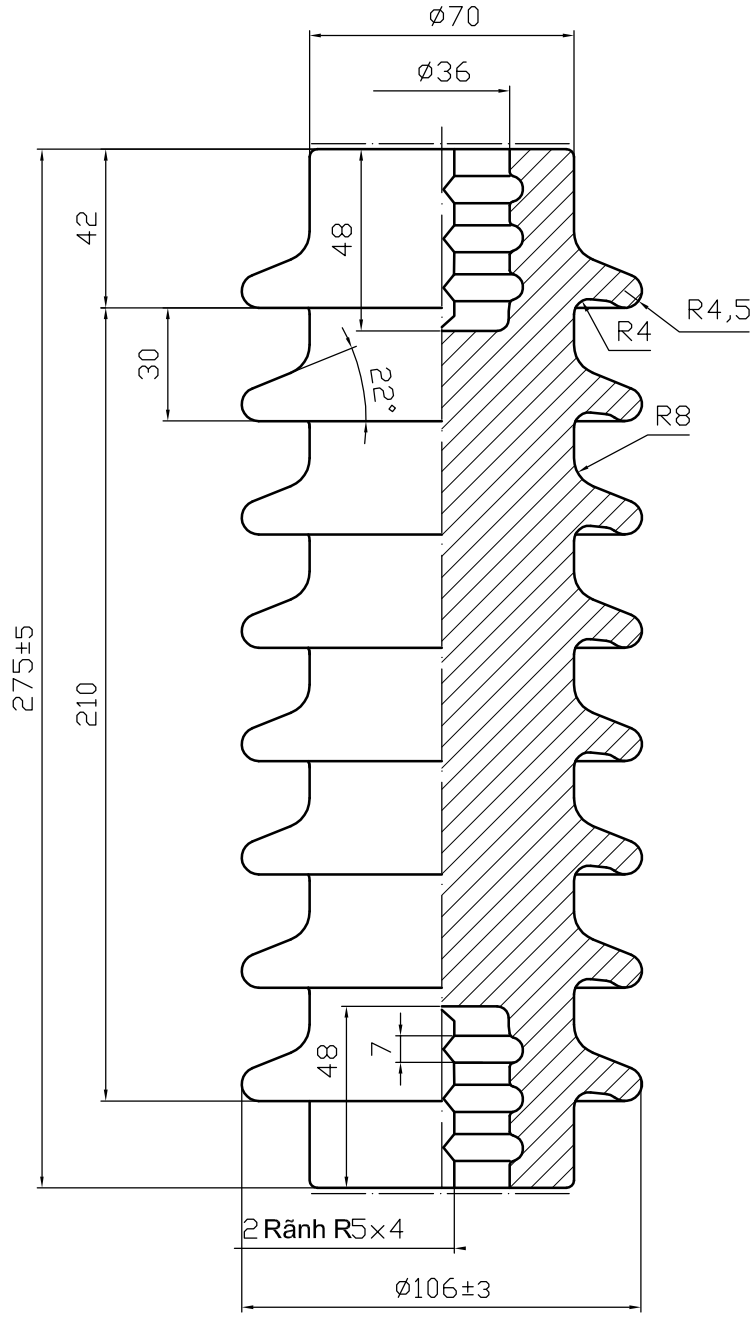

SỨ CẦU DAO 24KV(SCDN24-02.CDL)
24KV SUPPORT INSULATOR(SCDN24-02.CDL)

TT/ITEMS	TIÊU CHUẨN ÁP DỤNG / ĐẶC TÍNH KỸ THUẬT	SPECIFCATION APPLIED / TECHNICAL DATA	IEC 273-1990
1	Điện áp định mức	Rated voltage	24kV
2	Chiều dài đường dò	Creepage distance	450mm
3	Tải trọng uốn phá huỷ	Mechanical failing load	13KN
4	Điện áp chịu đựng 50Hz ướt	Wet 50HZ withstand voltage	50kV
5	Điện áp chịu đựng 50Hz khô	Dry 50HZ withstand voltage	75kV
6	Điện áp chịu xung xét 1.2/50 μs	Impusle withstand voltage1.2/50 μs	125kV
7	Trọng lượng	Weight	...kg
8	Màu men trên sản phẩm	The enamel is	Trắng/White
9	Dấu in trên sản phẩm	Mark imprinted on insulators	